平成26年度（秋季）

中信高等学校新人体育大会　卓球競技

大会期日　平成26年10月4日（土）～5日（日）

大会会場　安曇野市堀金総合体育館

チャレンジング

高校新人大会

挑戦的に・意欲的に・やりがいを求めよう

大会長	丸山　智之			
副大会長	伊藤　公麿			
参与	加盟高等学校長			
大会委員長	小松　修			
大会副委員長	倉田　誠司			
大会委員	島崎　貴史	野口　誉継	西澤　佳志	土橋　亜希
	柳澤　暁	中澤　勇		
会場長	原　良通（明科）			
競技委員長	倉田　誠司（池田工業）			
競技委員	奥野　太郎	大槻　智哉	小口　聡	倉田　慎司
	河野　直	柳沢　憲	山本　利江	山田　浩史

中信高体連卓球専門部HP：　http://sports.geocities.jp/tyuusin_takkyuu/

「平成26年度　中信高等学校新人体育大会卓球競技」

日　　程　　平成26年10月4日（土）～5日（日）

	時　間	内　　容
10月4日（土）	8:00	開場（会場設営を選手全員で行って下さい）
	8:30 ～ 8:50	監督会議（玄関ロビーにて行います）
	8:55 ～ 9:10	開会式
	9:15 ～ 16:30	学校対抗決勝まで（順位決定戦も行う）
	16:30 ～ 17:00	片付け、清掃
10月5日（日）	8:00	開場（会場設営を選手全員で行って下さい）
	8:50 ～ 16:10	シングルス決勝まで（北信越選抜代表者決定戦あり）
	16:10 ～ 16:30	片付け、清掃
	16:30 ～ 16:50	閉会式

練習台

1日目の練習台を以下のように指定します。2日目は指定がありません。

1	木曽青峰	7	松本県ヶ丘	13	穂高商業	19	都市大塩尻
2	蘇南	8	松本美須々	14	池田工業	20	エクセラン
3	塩尻志学館	9	松本蟻ヶ崎	15	大町	21	創造学園
4	田川	10	松本深志	16	大町北		
5	梓川	11	豊科	17	松商学園		
6	松本工業	12	南安曇農業	18	松本第一		

補助員コート割

本部	第一、創造、青峰
1～4	松本工業
5～7	松本蟻ヶ崎
8～11	松商学園

12～14	池田工業
15～18	大町
19～21	深志

＊4日は7、14、21コートは使用しません。

競技方法

（1）全種目5ゲームスマッチ、トーナメント方式（女子学校対抗予選はリーグ戦）で行う。
　　使用球は40mmホワイト球。
（2）現行の日本卓球ルールによる。但し、タイムアウト制は適用しない。
（3）監督は当該校の職員及び学校長が認めた（外部コーチ契約）者とする。
（4）学校対抗は4～6名による4シングルス1ダブルスで行う。ベンチ入りは7名まで可。

順序	1	2	3	4	5
種目	S	S	D	S	S

＊但し、1番と2番で3番のD（ダブルス）を組むことはできない。
　さらに、シングルスは1度しか出場できない。

（5）学校対抗においては卓球台を2台使用する。
（6）学校対抗の副審（主審は補助員）は対戦校同士で出す。（相互審判制）　ただし、部員数により出せない場合は本部まで申し出ること。シングルスは敗者審判制で行う。

留意事項

（1）ユニフォームは学校対抗においては上下同一模様のものを着用すること。
（2）服装は半袖、ショーツ、ゼッケン（日本卓球協会指定のもの）とし、長髪・パーマ・染色・脱色等は禁止とする。
（3）会場使用上の注意を遵守すること。（ゴミの持ち帰り、上下履きの区別など）
（4）大会当日のプログラム配布は行いません。各校で印刷し持参して下さい。

その他

（1）県大会出場は、学校対抗男女各8チーム、シングルス男女各16名です。
（2）県大会の要項は県卓球専門部のホームページに掲載されています。
（3）県大会の申込受付は大会2日目に行います。（参加費1名1000円）

H26中信高等学校新人戦
平成26年10月4日
堀金総合体育館

男子学校対抗

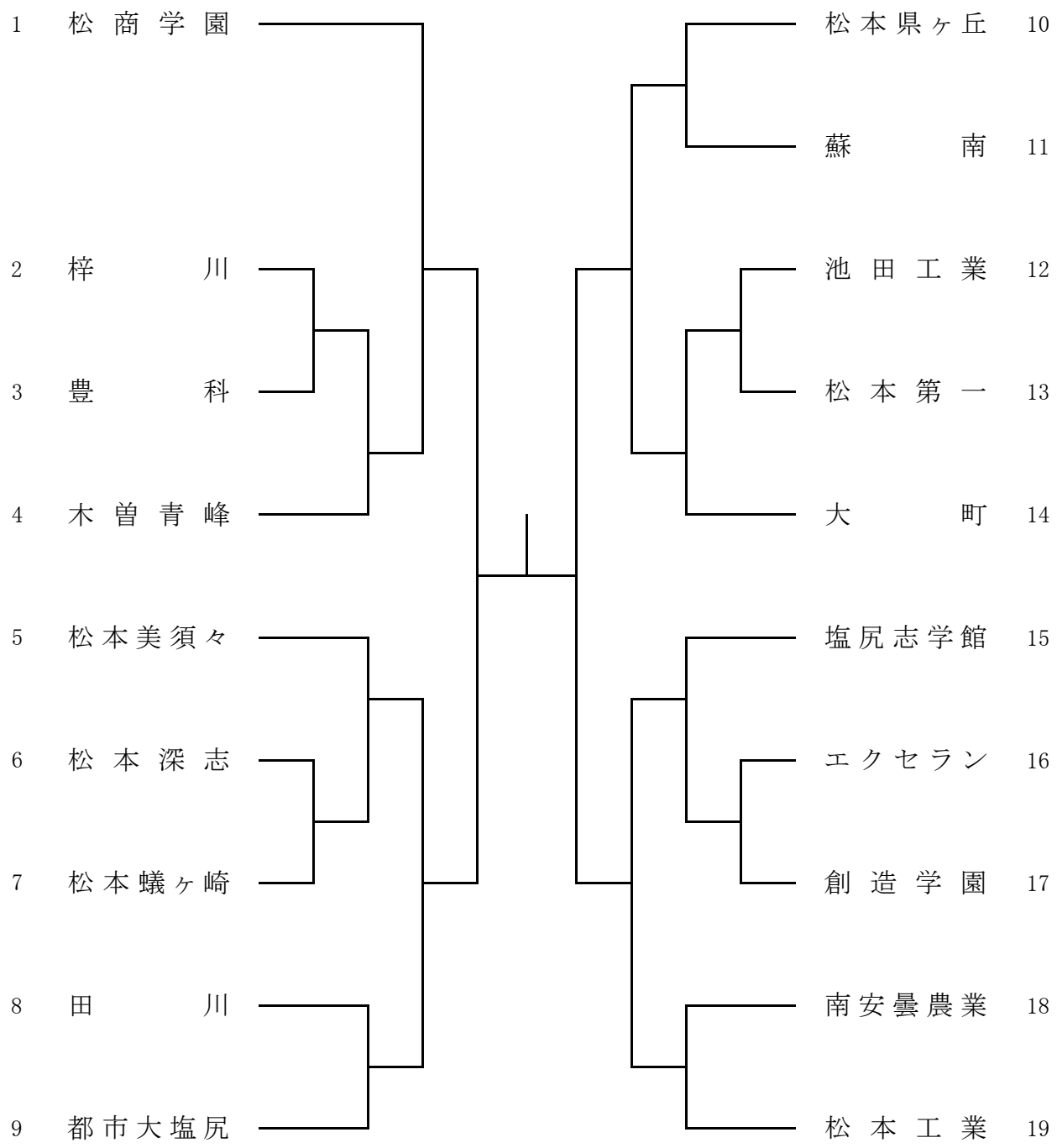

1位	2位	3位	4位
5位	6位	7位	8位

H26中信高等学校新人戦
平成26年10月4日
堀金総合体育館

女子学校対抗

○予選リーグ　（各リーグ1位が決勝トーナメント、2位が5位～8位トーナメントへ出場）

Aリーグ		松商学園	塩尻志学館	木曽青峰	得点	順位
1	松商学園					
2	塩尻志学館					
3	木曽青峰					

試合順
2－3
1－3
1－2

Bリーグ		松本蟻ヶ崎	豊科	エクセラン	得点	順位
1	松本蟻ヶ崎					
2	豊科					
3	エクセラン					

Cリーグ		大町	美須々ヶ丘	穂高商業	得点	順位
1	大町					
2	美須々ヶ丘					
3	穂高商業					

Dリーグ		松本県ヶ丘	松本深志	大町北	得点	順位
1	松本県ヶ丘					
2	松本深志					
3	大町北					

○決勝トーナメント

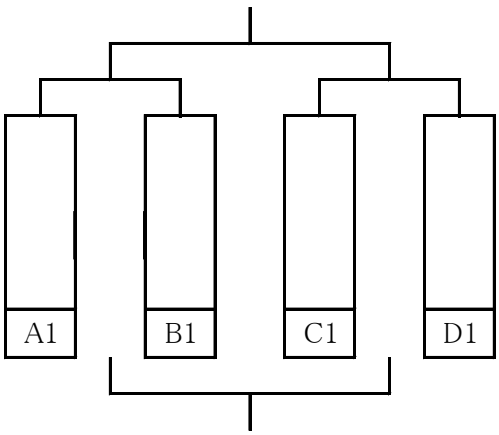

○5位～8位トーナメント

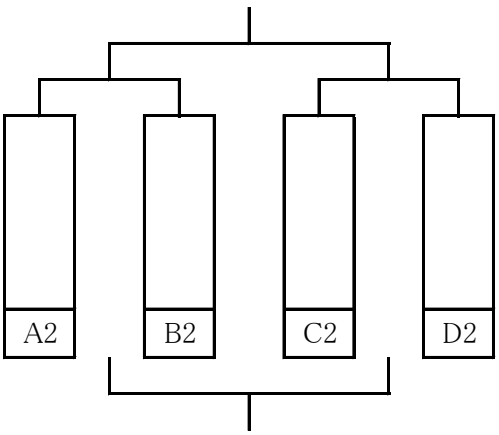

1位　　2位　　3位　　4位

5位　　6位　　7位　　8位

H26中信高等学校新人戦
平成26年10月5日
堀金総合体育館

男子シングルス (1)

1 上條 晃希 ②(松商学園)
2 中村 佑樹 ②(創造学園)
3 早川 聖也 ①(エクセラン)
4 塩原 維吹 ①(田川)
5 柳澤 刀麻 ②(梓川)
6 高橋 成暉 ②(豊科)
7 山脇 翔馬 ②(塩尻志学館)
8 大野 雅斗 ①(松本蟻ヶ崎)
9 吉澤 旭飛 ①(大町)
10 宮澤 凱 ①(松本深志)
11 河東 秀磨 ②(松本工業)
12 原 修哉 ②(松本県ヶ丘)
13 小出 駿希 ②(大町)
14 百瀬 伊織 ②(松本第一)
15 千葉 直樹 ②(塩尻志学館)
16 鈴木 賢斗 ②(美須々ヶ丘)
17 渡邉 慈 ②(池田工業)
18 青木 達哉 ①(木曽青峰)
19 藤牧 誠名 ①(エクセラン)
20 太田 寛人 ②(松本深志)
21 原 大樹 ②(都市大塩尻)
22 平林 愛揮 ①(松商学園)
23 森 充輝 ①(蘇南)
24 阿部 幸男 ①(木曽青峰)
25 米久保 郁矢 ②(松本蟻ヶ崎)
26 山本 真稔 ①(大町北)
27 川越 理志 ②(松本工業)
28 平野 裕也 ①(エクセラン)
29 青木 悠真 ②(松本深志)
30 水上 拓哉 ①(都市大塩尻)
31 上條 一晃 ①(塩尻志学館)
32 伊藤 歩 ②(松本蟻ヶ崎)
33 畔上 岳 ②(南安曇農業)
34 岸川 哲也 ①(豊科)
35 原 旭陽 ②(木曽青峰)
36 岡沢 賢也 ①(松本県ヶ丘)
37 川上 海斗 ①(田川)
38 永野 智也 ①(美須々ヶ丘)
39 酒井 拓磨 ②(穂高商業)
40 早川 隼斗 ①(梓川)
41 清澤 昂史 ②(大町)

2-1 1-1 3-1 2-2 4-1 2-3 1-2 3-2 1-3 2-4 5-1 2-5 1-4 3-3 2-6 4-2 2-7 3-4 1-5 2-8 6-1 2-9 1-6 3-5 2-10 4-3 2-11 3-6 1-7 2-12 5-2 2-13 1-8 3-7 2-14 4-4 2-15 3-8 1-9 2-16

原 悠真 ②(梓川) 42
川島 太陽 ①(木曽青峰) 43
坂井 研太 ②(大町北) 44
輪湖 勝佳 ①(創造学園) 45
遠藤 優季 ②(大町) 46
新井 静也 ②(松本第一) 47
島田 諒 ①(エクセラン) 48
小穴 真也 ②(南安曇農業) 49
林田 雄大 ②(都市大塩尻) 50
高橋 将人 ②(松本深志) 51
達家 佑理 ②(美須々ヶ丘) 52
中村 康太 ①(塩尻志学館) 53
中野 健太 ①(豊科) 54
青木 悠人 ②(美須々ヶ丘) 55
西澤 広務 ②(穂高商業) 56
小山 一樹 ②(松本蟻ヶ崎) 57
丸山 博也 ①(松本県ヶ丘) 58
遠田 智大 ②(都市大塩尻) 59
中條 陸哉 ②(田川) 60
合津 裕哉 ①(大町) 61
百瀬 里史 ①(松本工業) 62
古畑 篤志 ②(松本県ヶ丘) 63
村山 侃暉 ②(松本深志) 64
笹 駿之介 ②(南安曇農業) 65
長岡 湧郎 ②(松本蟻ヶ崎) 66
傳刀 伸浩 ②(大町) 67
竹野 友哉 ②(田川) 68
青嶋 孝明 ①(明科) 69
森 優太 ①(木曽青峰) 70
井戸 敦也 ①(都市大塩尻) 71
竹内 崇人 ①(池田工業) 72
丸山 良太 ①(松本工業) 73
太田 魁 ①(エクセラン) 74
深澤 雄斗 ①(塩尻志学館) 75
寺嶋 陽平 ②(木曽青峰) 76
齊藤 太朗 ②(大町) 77
寺島 和哉 ②(松本蟻ヶ崎) 78
清水 陽仁 ①(美須々ヶ丘) 79
田中 大地 ①(創造学園) 80
吉村 有輝也 ①(蘇南) 81
川上 玲哉 ②(松本深志) 82
鈴木 康載 ②(松商学園) 83

2-17 1-10 3-9 2-18 4-5 2-19 1-11 3-10 1-12 2-20 5-3 2-21 1-13 3-11 2-22 4-6 2-23 3-12 1-14 2-24 6-2 2-25 1-15 3-13 2-26 4-7 2-27 3-14 1-16 2-28 5-4 2-29 1-17 3-15 1-18 2-30 4-8 2-31 3-16 1-19 2-32

7-1

決勝

H26中信高等学校新人戦
平成26年10月5日
堀金総合体育館

男子シングルス(2)

84 中原　元気 ②(松本県ヶ丘)
85 池上　裕隆 ①(美須々ヶ丘)
86 石井　優一 ①(都市大塩尻)
87 福井　孝一朗 ②(蘇南)
88 茂木　徹 ①(田川)
89 山田　貴都 ①(塩尻志学館)
90 小平　統太 ①(木曽青峰)
91 丸山　拓海 ①(松本工業)
92 髙山　佑基 ①(松本第一)
93 廣田　柊哉 ②(梓川)
94 足立　駿 ②(松本蟻ヶ崎)
95 小林　晴哉 ②(エクセラン)
96 高橋　基紘 ②(池田工業)
97 手塚　聖也 ①(松本蟻ヶ崎)
98 丸山　恒士 ②(南安曇農業)
99 吉山　翔太 ②(松本深志)
100 寺島　真之介 ②(大町)
101 中野　翔太 ②(都市大塩尻)
102 中村　優 ①(木曽青峰)
103 太田　裕之 ①(美須々ヶ丘)
104 藤原　直哉 ②(松本工業)
105 宮下　文也 ②(松本工業)
106 山﨑　康平 ②(松本深志)
107 新谷　泰基 ②(蘇南)
108 中澤　鉄也 ②(南安曇農業)
109 小林　廉 ①(大町)
110 小林　陸 ①(松本蟻ヶ崎)
111 飛島　大紀 ②(美須々ヶ丘)
112 山崎　洞弥 ①(創造学園)
113 五味　優季 ②(エクセラン)
114 百瀬　敏晃 ②(松本県ヶ丘)
115 筒木　呂威 ①(梓川)
116 大久保　星耶 ①(都市大塩尻)
117 若林　瑞樹 ②(穂高商業)
118 蝦名　宥哉 ②(松本深志)
119 小林　直樹 ②(豊科)
120 佐々木　裕太郎 ②(木曽青峰)
121 長岩　伸幸 ②(エクセラン)
122 百瀬　大河 ②(大町)
123 小野　俊哉 ②(田川)
124 降旗　靖幸 ②(塩尻志学館)
125 松林　慧樹 ②(松商学園)

2-33 1-20 2-34 3-17 4-9 2-35 1-21 3-18 1-22 2-36 5-5 2-37 1-23 3-19 2-38 4-10 2-39 3-20 1-24 2-40 6-3 2-41 1-25 3-21 2-42 4-11 2-43 3-22 1-26 2-44 5-6 2-45 1-27 3-23 1-28 2-46 4-12 2-47 3-24 1-29 2-48 7-2

126 中川　冬希 ②(松本工業)
127 中澤　稜也 ①(松本蟻ヶ崎)
128 桃井　理暉 ②(豊科)
129 丸山　丈二 ①(大町)
130 原　誠也 ②(蘇南)
131 勝野　将輝 ①(松本第一)
132 太田　行信 ①(大町北)
133 滝脇　一輝 ①(田川)
134 郷野　洋心 ①(美須々ヶ丘)
135 増田　豊 ②(梓川)
136 岡嵜　維也 ②(塩尻志学館)
137 林　大翔 ①(松本深志)
138 小林　稜 ①(明科)
139 藤澤　健 ②(大町)
140 石田　直輝 ①(創造学園)
141 小松　翔也 ①(エクセラン)
142 丸山　奏輝 ①(池田工業)
143 阿部　健太 ①(木曽青峰)
144 倉科　章吾 ①(都市大塩尻)
145 手塚　真斗 ②(松本県ヶ丘)
146 戸田　雅己 ②(木曽青峰)
147 髙山　聖 ②(池田工業)
148 中島　陸 ①(梓川)
149 板橋　寿弥 ①(エクセラン)
150 松澤　将弥 ②(都市大塩尻)
151 丸山　敦也 ②(松本県ヶ丘)
152 植松　祐二 ②(松本蟻ヶ崎)
153 山岸　尚弘 ①(松本深志)
154 武　晋平 ①(田川)
155 北原　史也 ②(松本工業)
156 島田　洸也 ②(美須々ヶ丘)
157 栗山　瑛伍 ②(塩尻志学館)
158 西野孝多朗 ①(木曽青峰)
159 竹沢　圭 ②(創造学園)
160 小林　弘幸 ①(松本深志)
161 安田　侑也 ②(田川)
162 相馬　淳 ②(松本蟻ヶ崎)
163 山口　拓朗 ②(豊科)
164 古厩　佑也 ①(南安曇農業)
165 降旗　良行 ①(大町)
166 中島　流哉 ①(松商学園)

2-49 1-30 3-25 2-50 4-13 2-51 3-26 1-31 2-52 5-7 2-53 1-32 3-27 2-54 4-14 2-55 3-28 1-33 2-56 6-4 2-57 1-34 3-29 2-58 4-15 2-59 3-30 1-35 2-60 5-8 2-61 1-36 3-31 1-37 2-62 4-16 2-63 3-32 1-38 2-64

H26中信高等学校新人戦
平成26年10月5日
堀金総合体育館

女子シングルス

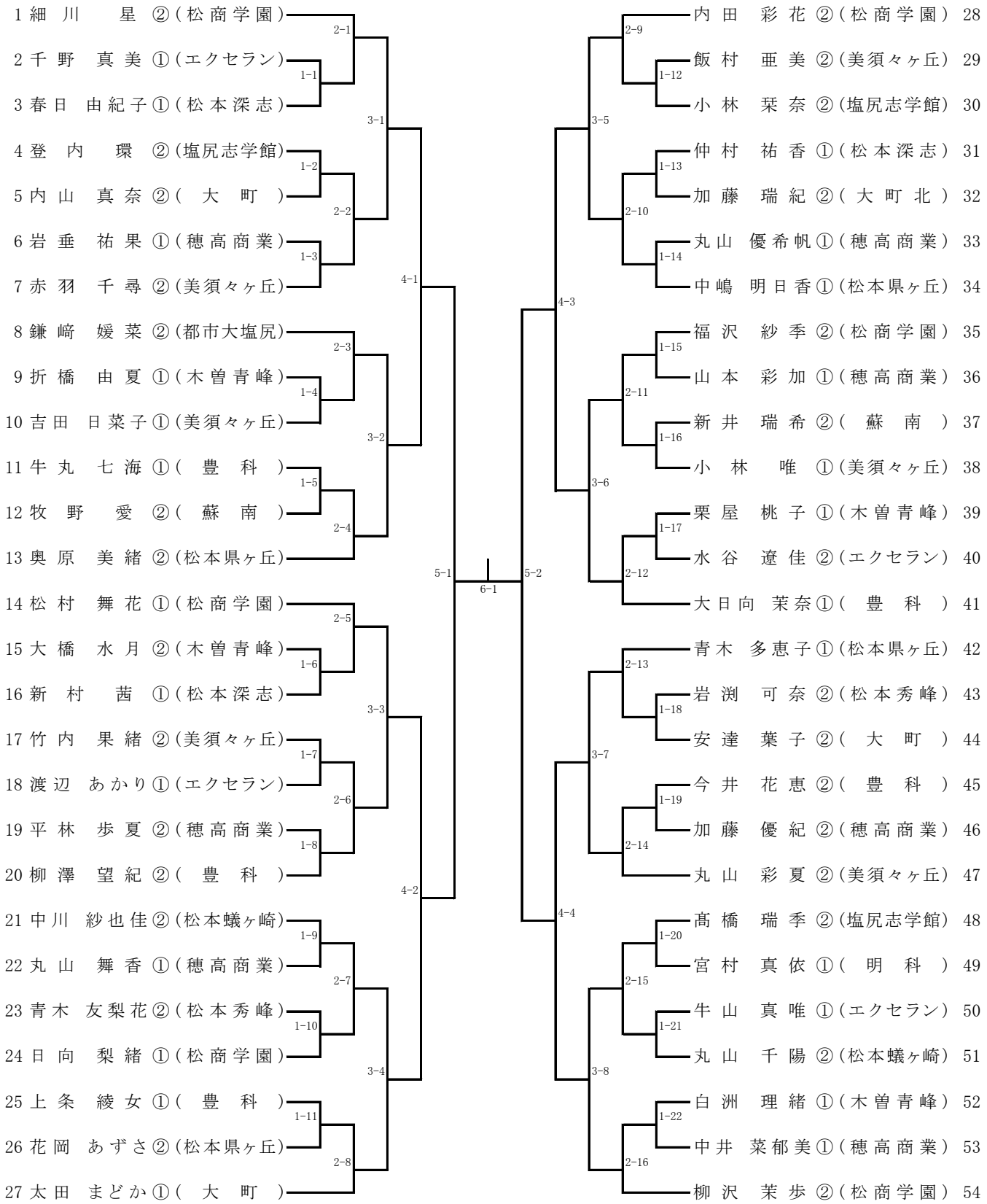

男子学校対抗選手名簿

	蘇南		木曽青峰		塩尻志学館		田川	
監督	小林賢太郎		倉田慎司		堀剛久		大野史彦	
主将	原誠也	②	戸田雅己	②	栗山瑛伍	②	安田侑也	②
選手	福井孝一朗	②	佐々木裕太郎	②	岡嵜維也	②	竹野友哉	②
〃	新谷泰基	②	原旭陽	②	中村康太	①	中條陸哉	②
〃	森充輝	①	寺嶋陽平	②	上條一晃	①	茂木徹	①
〃	吉村有輝也	①	青木達哉	①	山田貴都	①	川上海斗	①
〃			西野孝多朗	①			塩原維吹	①
〃			森優太	①			滝脇一輝	①

	梓川		松本工業		松本県ヶ丘		美須々ヶ丘	
監督	斉藤浩幸		大槻智哉		塩原浩		荒井忠幸	
主将	原悠真	②	川越理志	②	丸山敦也	②	島田洸也	②
選手	柳澤刀麻	②	河東秀磨	②	中原元気	②	達家佑理	②
〃	増田豊	②	北原史也	②	手塚真斗	②	鈴木賢斗	②
〃	廣田柊哉	②	中川冬希	②	古畑篤志	②	飛島大紀	②
〃	中島陸	①	藤原直哉	②	原修哉	②	青木悠人	②
〃	筒木呂威	①	宮下文也	②	百瀬敏晃	②	清水陽仁	①
〃	早川隼斗	①	百瀬里史	①	岡沢賢也	①	永野智也	①

	松本深志		松本蟻ヶ崎		南安曇農業		豊科	
監督	小穴澄人		小野樹佳		田島卓		百瀬祐助	
主将	吉山翔太	②	伊藤歩	②	中澤鉄也	②	高橋成暉	②
選手	蝦名宥哉	②	小山一樹	②	小穴真也	②	山口拓朗	②
〃	青木悠真	②	足立駿	②	笹駿之介	②	小林直樹	②
〃	山﨑康平	②	相馬淳	②	丸山恒士	②	桃井理暉	②
〃	村山侃暉	②	寺島和哉	②	畔上岳	②	岸川哲也	①
〃	太田寛人	②	米久保郁矢	②	古厩佑也	①	中野健太	①
〃	山岸尚弘	①	小林陸	①				

	池田工業		大町		松商学園		都市大塩尻	
監督	倉田誠司		小口聡		奥野太郎		上原康彦	
主将	渡邉慈	②	寺島真之介	②	上條晃希	②	原大樹	②
選手	髙山聖	②	遠藤優季	②	鈴木康載	②	松澤将弥	②
〃	高橋基紘	②	清澤昂史	②	松林慧樹	②	遠田智大	②
〃	竹内崇人	①	傳刀伸浩	②	中島流哉	①	中野翔太	②
〃	丸山奏輝	①	百瀬大河	②	平林愛揮	①	林田雄大	②
〃			小林廉	①			倉科章吾	①
〃			丸山丈二	①			井戸敦也	①

	松本第一		エクセラン		創造学園			
監督	柳澤憲		吉見繁憲		河野直			
主将	新井静也	②	小林晴哉	②	竹沢圭	②		
選手	百瀬伊織	②	長岩伸幸	②	中村佑樹	②		
〃	髙山佑基	①	五味優季	②	石田直輝	①		
〃	勝野将輝	①	小松翔也	①	田中大地	①		
〃			板橋寿弥	①	輪湖勝佳	①		
〃			平野裕也	①	山崎洞弥	①		
〃			藤牧誠名	①				

女子学校対抗選手名簿

	木曽青峰		塩尻志学館		松本県ヶ丘		松本深志	
監督	中村長男		山田浩史		丸山治久		土屋由紀子	
主将	大橋水月	②	髙橋瑞季	②	奥原美緒	②	仲村祐香	①
選手	栗屋桃子	①	登内環	②	花岡あずさ	②	新村茜	①
〃	折橋由夏	①	小林栞奈	②	青木多恵子	①	春日由紀子	①
〃	白洲理緒	①	保科茜	②	中嶋明日香	①	平林ゆり	①
〃			鶴川めぐみ	②				
〃								
〃								

	松本蟻ヶ崎		美須々ヶ丘		豊科		穂高商業	
監督	小野樹佳		新津夏菜		小川健		上島光平	
主将	丸山千陽	②	丸山彩夏	②	柳澤望紀	②	加藤優紀	②
選手	中川紗也佳	②	竹内果緒	②	今井花恵	②	岩垂祐果	①
〃	伊藤佳奈	②	赤羽千尋	②	大日向茉奈	①	平林歩夏	②
〃	小林玲奈	②	竹内希	②	牛丸七海	①	山本彩加	①
〃			飯村亜美	②	上条綾女	①	丸山優希帆	①
〃			小林唯	①			丸山舞香	①
〃			吉田日菜子	①			中井菜郁美	①

	大町		大町北		松商学園		エクセラン	
監督	小口聡		市村真理		山本利江		吉見繁憲	
主将	安達葉子	②	加藤瑞紀	②	柳沢茉歩	②	渡辺あかり	②
選手	内山真奈	②	宮坂梨菜	②	細川星	②	水谷遼佳	①
〃	荒井春香	②	清水真奈美	②	内田彩花	②	牛山真唯	①
〃	太田まどか	①	土屋小春	②	福沢紗季	②	千野真美	①
〃			柳澤南菜実	②	松村舞花	①		
〃					日向梨緒	①		
〃								

「審判マニュアル」

〇主審の仕事（太枠の*2～5*、*15*, *16*は団体戦の場合）

準備	1	コート整備を行う。ネットハイにてネットの高さの確認、卓球台の水平状態など。
	2	コートに入ったらすぐにオーダー交換（遅いときは各チームへ「オーダーを提出して下さい」）
	3	監督（キャプテン）から同時にオーダーを受け取り、オーダーミスがないか2人で確認する。
	4	記録用紙にオーダーを貼る。（貼る位置に注意する）
オーダー発表	*5*	整列させる。 「ただ今より〇〇高校　対　△△高校の試合を始めます」 「キャプテンは握手をしてください」 （キャプテンが戻ったら）「オーダーを発表します」 「1番〇〇さん、△△さん」 「2番〇〇さん、△△さん」 「3番ダブルス　〇〇さん〇〇さん、△△さん△△さん」 「4番〇〇さん、△△さん」 「5番〇〇さん、△△さん」 「試合を始めます。礼。」「1番2番はコートに入って下さい」 **速やかに1番2番の試合を始める**
試合開始前	6	それぞれの台で対戦相手が合っているか必ず確認する。（ゼッケンを見て確認）
	7	主審がラケットの確認をする。破損、はみ出しがあるラケットは本部席に持ってくる。 主審の確認終了後、選手同士で確認する。
	8	ボールの選択。選手に希望のボールを聞いて、異なる場合はトスで決める。
	9	サーブ権（コート権）のトスを行う。
	10	練習を開始する。ストップウォッチで時間を計る。（1分か3本の早い方で練習終了となる。）
試合中	11	試合開始のコール。「ファーストゲーム、〇〇（サーブ権の選手名）toサーブ、ラブオール」
	12	ストップウォッチで時間計測開始。（1セットが10分で終了しない場合、促進ルール） ＊試合中 ・ボールをしっかりと目で追う。 （サービスのレット、エッジイン、サイドなどしっかりと見る） **・ラリーが終わったらポイントのジェスチャーを行い、必ずカウントをコールする。** **・5秒ルールを徹底させる。** （コートについて5秒たってもサービスを出さない場合は、「サーブを出して下さい」と言う） （コートについて5秒たってもレシーブの構えをしない場合は、「構えて下さい」と言う）
	13	セットが終了したらストップウォッチで時間計測開始。セット間は1分間。 **50秒になったら、各ベンチへ行き「時間です。コートに入って下さい」と言う。**
	14	試合終了後、副審と試合結果の記録ミスがないか確認する。**次の試合を速やかに始める。**
終了	*15*	4番を抜かして5番の試合を先にやらないこと。
	16	試合の決着がついた時点で、すぐに整列。 「3対〇で〇〇高校の勝ちです。キャプテンは握手をして下さい」　（キャプテンが戻ったら）「礼」
	17	急いで記録用紙を本部席に持ってくる。

〇副審の仕事

1	カウンターの扱いについて **・得点合計が6の倍数の時に、カウンターを頭上に上げ、90°　回して観客席に見えるようにする。** ・セット間は得点を0-0に戻さない。次セット開始時に0-0にし、セットカウントをめくる。 ・カウントは手前からめくるようにする。
2	ラリー中はボールをしっかり見て、ネットイン、エッジイン、サイドを判断する。