H28年度　中信高等学校総合体育大会　卓球競技　上位結果

学校対抗		
	男子	女子
1	松商学園	松商学園
2	松本工業	豊科
3	松本県ヶ丘	松本県ヶ丘
4	創造学園	松本深志
5	梓川	松本蟻ヶ崎
6	池田工業	松本美須々ヶ丘
7	塩尻志学館	穂高商業
8	松本蟻ヶ崎	塩尻志学館

ダブルス				
	男子		女子	
1	中島　流哉 近藤　怜央	（松商学園）	青木　多恵子 中嶋　明日香	（松本県ヶ丘）
2	両角　太一 林　大雅	（松商学園）	長瀬　瑠花 福澤　梨紗	（松商学園）
3	小島　一斗 佐藤　奏太	（松商学園）	松村　舞花 乾　加那子	（松商学園）
4	川上　栞晴 村上　達哉	（松商学園）	関　優花 岡野　莉奈	（松商学園）
5	岡沢　賢也 井ノ口　雅幸	（松本県ヶ丘）	竹内　七恵 丸山　萌瑛	（豊科）
6	竹内　崇人 丸山　奏輝	（池田工業）	大日向　茉奈 岩月　聖奈	（豊科）
7	百瀬　里史 丸山　拓海	（松本工業）	丸山　若葉 小木曽 理沙	（松本蟻ヶ崎）
8	石田　直輝 中村　竜也	（創造学園）	亀野　未夢 金尾　朱莉	（梓川）
9	勝野　将輝 鈴木　俊也	（松本第一）	福沢　美佳 橋戸　未来	（松商学園）
10	中島　陸 筒木　呂威	（梓川）	胡桃　奈歩 山田　奈々	（松本県ヶ丘）
11	丸山　博也 武田　侑也	（松本県ヶ丘）	村瀬　紀香 太田　穂香	（松本深志）
12	山田　貴都 深澤　雄斗	（塩尻志学館）	新村　茜 仲村　祐香	（松本深志）

シングルス				
	男子		女子	
1	中島　流哉	（松商学園）	岡野　莉奈	（松商学園）
2	川上　栞晴	（松商学園）	関　優花	（松商学園）
3	近藤　怜央	（松商学園）	乾　加那子	（松商学園）
4	村上　達哉	（松商学園）	松村　舞花	（松商学園）
5	小島　一斗	（松商学園）	福沢　美佳	（松商学園）
6	岡沢　賢也	（松本県ヶ丘）	中嶋　明日香	（松本県ヶ丘）
7	中村　竜也	（創造学園）	大日向　茉奈	（豊科）
8	平林　愛揮	（松商学園）	福澤　梨紗	（松商学園）
9	山田　貴都	（塩尻志学館）	岩月　聖奈	（豊科）
10	林　大雅	（松商学園）	竹内　七恵	（豊科）
11	武田　侑也	（松本県ヶ丘）	中島　叶絵	（松本県ヶ丘）
12	勝野　将輝	（松本第一）	新村　茜	（松本深志）
13	井ノ口　雅幸	（松本県ヶ丘）	胡桃　奈歩	（松本県ヶ丘）
14	佐藤　奏太	（松商学園）	丸山　若葉	（松本蟻ヶ崎）
15	百瀬　里史	（松本工業）	長瀬　瑠花	（松商学園）
16	両角　紘孝	（松本工業）	青木　多恵子	（松本県ヶ丘）

＊トーナメント結果は以下のページにあります。

H28中信高等学校総合体育大会卓球競技
平成28年5月14日
安曇野市穂高総合体育館

男子学校対抗

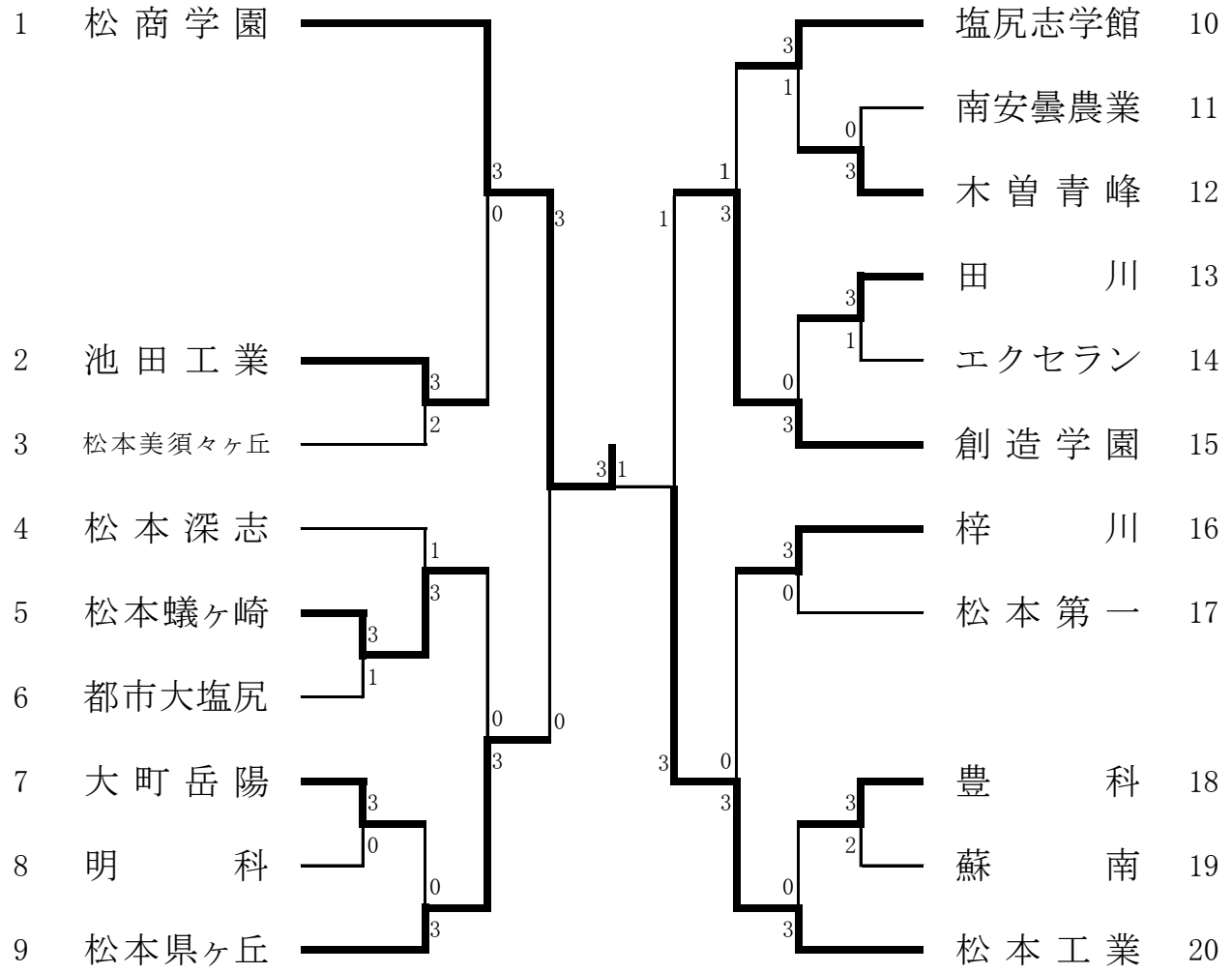

○3位決定戦

松本県ヶ丘	3 0	創造学園

○5位～8位決定戦

塩尻志学館	1 3	梓川
池田工業	3 1	松本蟻ヶ崎
池田工業	1 3	梓川
塩尻志学館	3 0	松本蟻ヶ崎

1位	松商学園	2位	松本工業	3位	松本県ヶ丘	4位	創造学園
5位	梓川	6位	池田工業	7位	塩尻志学館	8位	松本蟻ヶ崎

H28中信高等学校総合体育大会卓球競技
平成28年5月14日
安曇野市穂高総合体育館

女子学校対抗

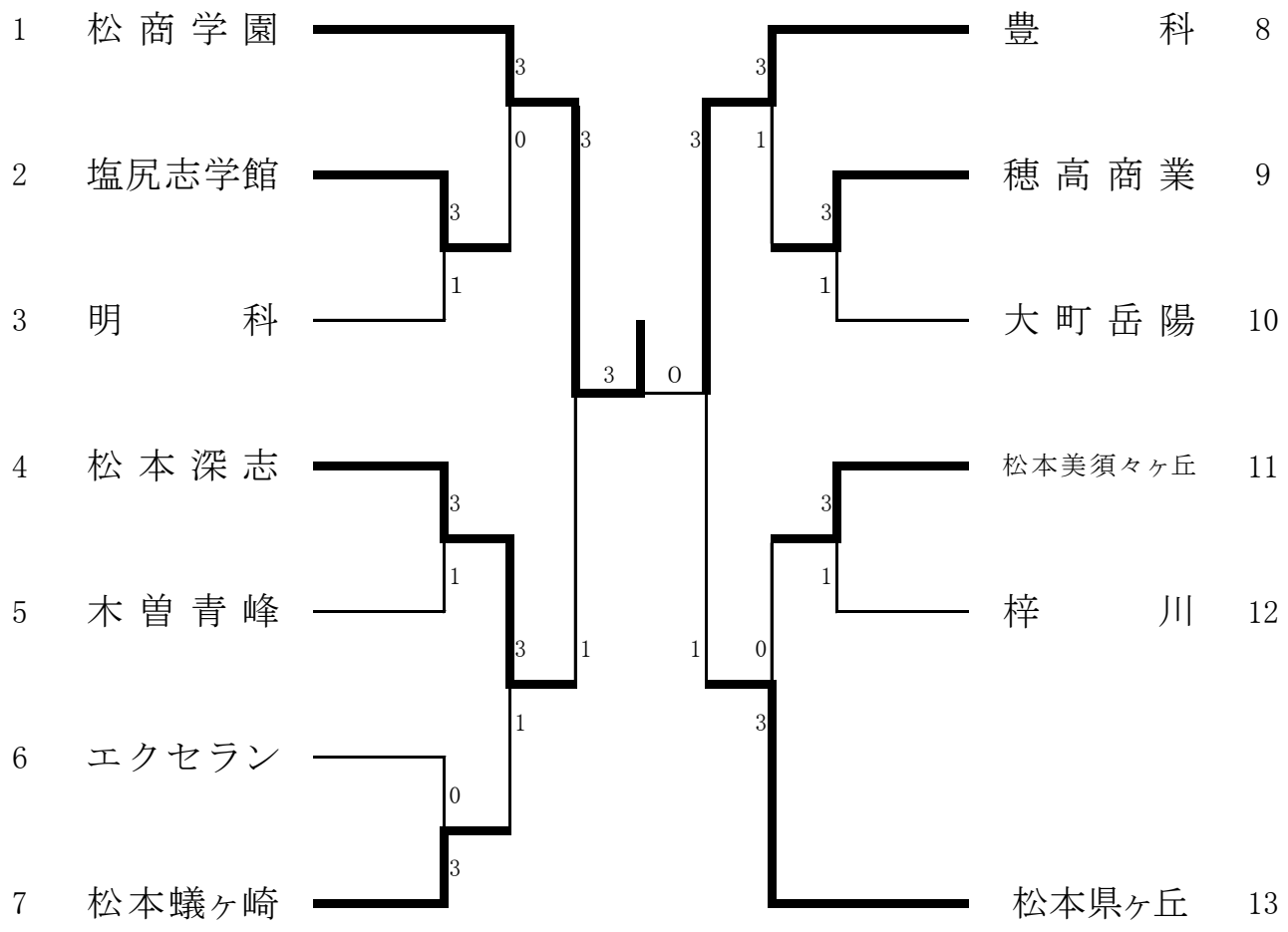

○3位決定戦

松本深志	1 3	松本県ヶ丘

○5位～8位決定戦

穂高商業	1 3	松本美須々ヶ丘
塩尻志学館	2 3	松本蟻ヶ崎
松本蟻ヶ崎	3 1	松本美須々ヶ丘
穂高商業	3 2	塩尻志学館

1位	松商学園	2位	豊科	3位	松本県ヶ丘	4位	松本深志
5位	松本蟻ヶ崎	6位	松本美須々ヶ丘	7位	穂高商業	8位	塩尻志学館

H28中信高等学校総合体育大会卓球競技
平成28年5月14日
安曇野市穂高総合体育館

男子ダブルス

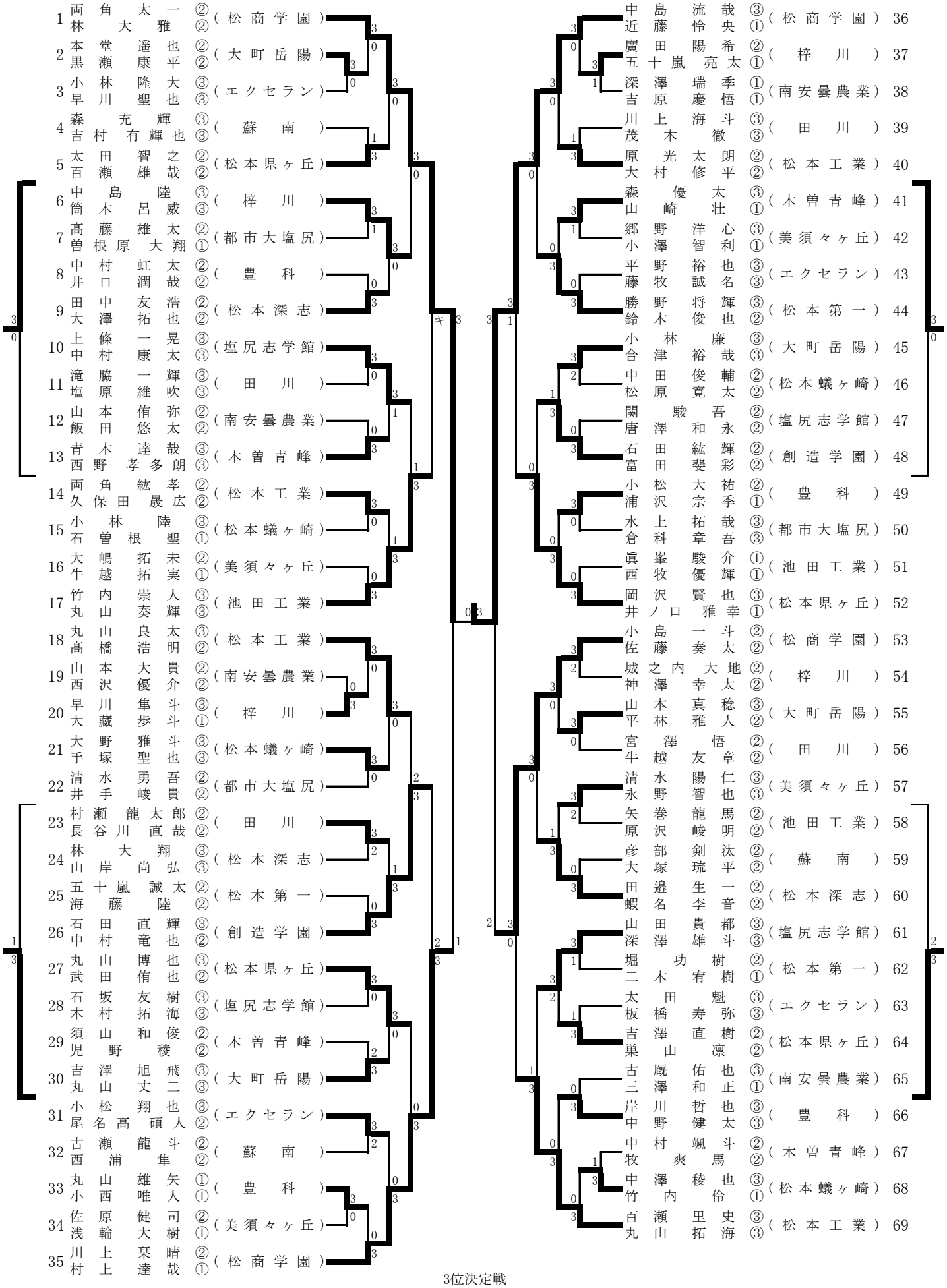

H28中信高等学校総合体育大会卓球競技
平成28年5月14日
安曇野市穂高総合体育館

女子ダブルス

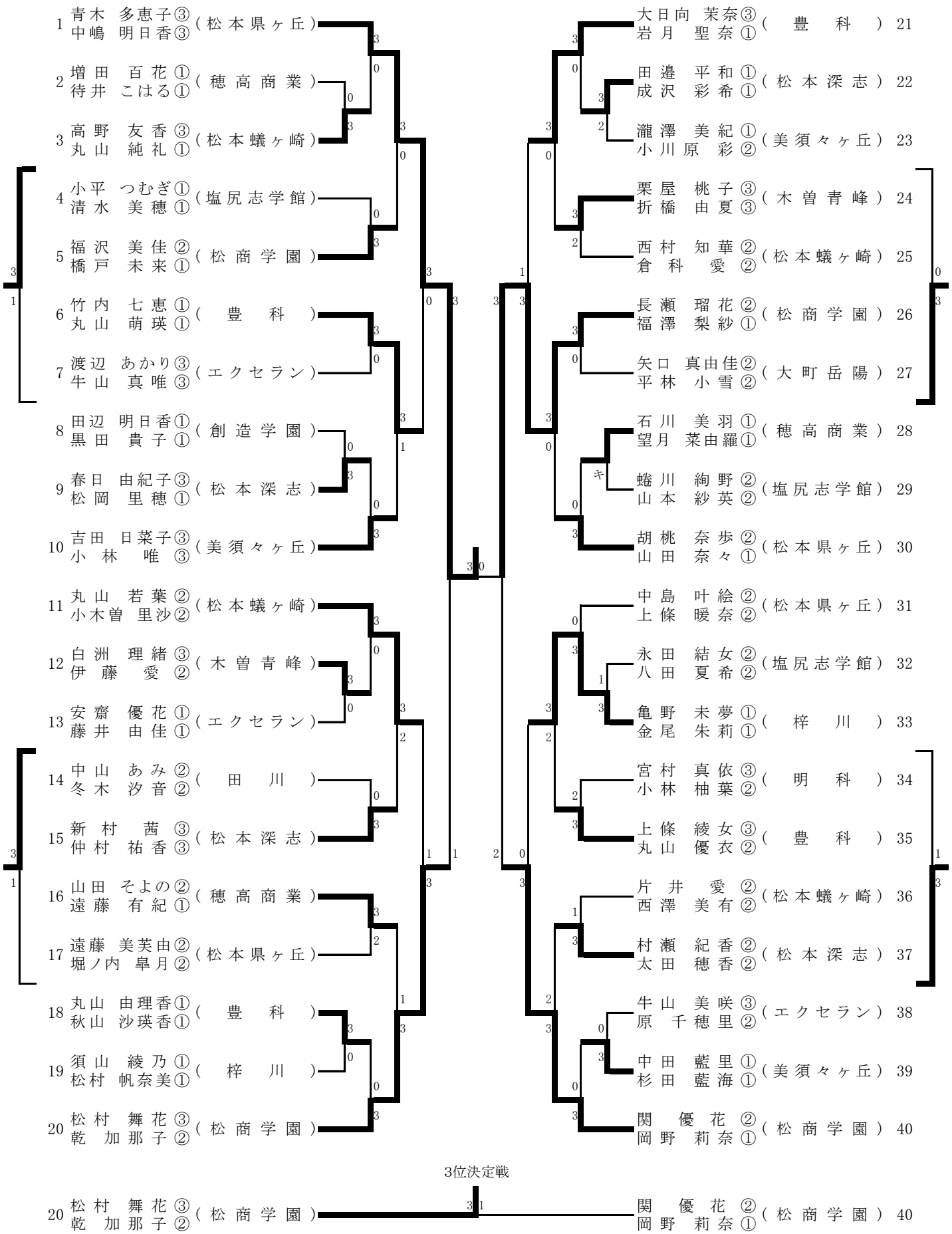

H28中信高等学校総合体育大会卓球競技
平成28年5月15日
安曇野市穂高総合体育館

男子シングルス(1)

1 中島　流哉③(松商学園)
2 多田　亜斗夢①(梓川)
3 島　伸元①(松本蟻ヶ崎)
4 川上　海斗③(田川)
5 田中　大②(木曽青峰)
6 佐原　健司②(美須々ヶ丘)
7 浦沢　宗季①(豊科)
8 小林　廉③(大町岳陽)
9 三澤　和正①(南安曇農業)
10 平野　裕也③(エクセラン)
11 吉田　朝飛②(松本深志)
12 倉科　章吾③(都市大塩尻)
13 西浦　隼②(蘇南)
14 野口　祐希①(松本工業)
15 吉澤　直樹②(松本県ヶ丘)
16 山田　貴都③(塩尻志学館)
17 五十嵐　亮太①(梓川)
18 小平　方則②(松本県ヶ丘)
19 宮澤　凱③(松本深志)
20 牧　爽馬②(木曽青峰)
21 相澤　勇斗①(松本蟻ヶ崎)
22 中柴　勇里①(松商学園)
23 村瀬　龍太郎②(田川)
24 平野　悠①(松本県ヶ丘)
25 前田　心温①(松本工業)
26 丸山　丈二③(大町岳陽)
27 五十嵐　誠太②(松本第一)
28 小林　亮太①(穂高商業)
29 竹内　崇人③(池田工業)
30 丸山　拓海③(松本工業)
31 牛越　拓実①(美須々ヶ丘)
32 小林　崚雅②(松本県ヶ丘)
33 関　駿吾②(塩尻志学館)
34 一本木　駿也②(松本蟻ヶ崎)
35 永原　光②(田川)
36 西野　孝多朗③(木曽青峰)
37 蝦名　李音②(松本深志)
38 中山　朝日②(南安曇農業)
39 降旗　遥②(大町岳陽)
40 神澤　幸太②(梓川)
41 中野　健太③(豊科)
42 大塚　琉平②(蘇南)
43 眞峯　駿介①(池田工業)
44 井ノ口　雅幸①(松本県ヶ丘)
45 石田　紘輝②(創造学園)
46 高山　駿祐①(大町岳陽)
47 池上　裕隆③(美須々ヶ丘)
48 山岸　尚弘③(松本深志)
49 百瀬　雄哉②(松本県ヶ丘)
50 山本　大貴②(南安曇農業)
51 赤羽　蓮斗①(明科)
52 石曽根　聖①(松本蟻ヶ崎)
53 原　光太朗②(松本工業)
54 土手内　輝①(塩尻志学館)
55 原田　侑希①(大町岳陽)
56 堀　功樹②(松本第一)
57 早川　聖也③(エクセラン)
58 池上　遼①(都市大塩尻)
59 小島　一斗②(松商学園)

近藤　怜央①(松商学園) 60
吉原　慶悟①(南安曇農業) 61
下田　絢都②(松本工業) 62
合津　裕哉③(大町岳陽) 63
西原　知希②(美須々ヶ丘) 64
塚田　樹鵬①(穂高商業) 65
水上　拓哉③(都市大塩尻) 66
小松　大祐②(豊科) 67
藤牧　誠名③(エクセラン) 68
長谷川　直哉②(田川) 69
太田　智也②(松本県ヶ丘) 70
佐藤　蒼一郎②(松本深志) 71
彦部　剣汰②(蘇南) 72
横水　英人①(梓川) 73
山崎　壮①(木曽青峰) 74
吉本　秀人①(松商学園) 75
清水　勇吾②(都市大塩尻) 76
小林　恭兵②(明科) 77
山本　真稔③(大町岳陽) 78
井口　潤哉②(豊科) 79
中村　優希①(美須々ヶ丘) 80
筒木　呂威③(梓川) 81
上條　一晃③(塩尻志学館) 82
栁澤　源太郎①(松本深志) 83
北野　直明②(松本蟻ヶ崎) 84
久保田　晟広②(松本工業) 85
滝脇　一輝③(田川) 86
太田　魁③(エクセラン) 87
武田　侑也②(松本県ヶ丘) 88
中村　竜也②(創造学園) 89
海藤　陸②(松本第一) 90
原　賢生②(松本県ヶ丘) 91
竹内　伶①(松本蟻ヶ崎) 92
田辺　翔太①(松本工業) 93
泉　拓海①(明科) 94
中島　陸③(梓川) 95
古厩　佑也③(南安曇農業) 96
佐野　真澄①(松本県ヶ丘) 97
平林　雅人②(大町岳陽) 98
林　大翔③(松本深志) 99
児野　稜②(木曽青峰) 100
木村　拓海③(塩尻志学館) 101
大澤　幸倫②(松商学園) 102
大澤　拓也②(松本深志) 103
深澤　瑞季①(南安曇農業) 104
牛丸　拓也①(松本県ヶ丘) 105
黒瀬　康平②(大町岳陽) 106
吉村　有輝也③(蘇南) 107
中村　虹太②(豊科) 108
矢野　冬樹①(木曽青峰) 109
清水　陽仁③(美須々ヶ丘) 110
三沢　洋介②(エクセラン) 111
曽根原　大翔①(都市大塩尻) 112
草間　航太①(松本蟻ヶ崎) 113
宮澤　悟②(田川) 114
植松　雄大①(塩尻志学館) 115
西牧　優輝①(池田工業) 116
百瀬　里史③(松本工業) 117

決勝

中島　流哉③(松商学園) 3 － 1 川上　栞晴②(松商学園)

H28中信高等学校総合体育大会卓球競技
平成28年5月15日
安曇野市穂高総合体育館

男子シングルス(2)

118 川上　栞晴②(松商学園)
119 安部　隼人①(松本深志)
120 溝邊　早人①(豊科)
121 浅輪　大樹①(美須々ヶ丘)
122 佐々木　朱海②(松本工業)
123 鎌倉　祥太②(木曽青峰)
124 鈴木　俊也②(松本第一)
125 牛越　友章②(田川)
126 三澤　諒也①(大町岳陽)
127 石井　駿介①(梓川)
128 唐澤　和永②(塩尻志学館)
129 古瀬　龍斗②(蘇南)
130 尾名高　碩人②(エクセラン)
131 古幡　勇人①(松本県ヶ丘)
132 中澤　知生①(都市大塩尻)
133 林　大雅②(松商学園)
134 巣山　幹太①(松本県ヶ丘)
135 長尾　飛呂②(塩尻志学館)
136 原沢　峻明②(池田工業)
137 赤堀　匠①(エクセラン)
138 原　拓未①(大町岳陽)
139 中田　俊輔②(松本蟻ヶ崎)
140 巣山　凜②(松本県ヶ丘)
141 平林　可意②(松本深志)
142 西沢　優介②(南安曇農業)
143 小林　稜③(明科)
144 中村　颯斗②(木曽青峰)
145 廣田　陽希②(梓川)
146 丸山　良太③(松本工業)
147 佐藤　奏太②(松商学園)
148 手塚　聖也③(松本蟻ヶ崎)
149 小松　翔也③(エクセラン)
150 岸川　哲也③(豊科)
151 山本　篤也①(大町岳陽)
152 尾和　優多①(松本県ヶ丘)
153 茂木　徹③(田川)
154 青木　達哉③(木曽青峰)
155 富田　斐彩②(創造学園)
156 今井　悠人①(松本県ヶ丘)
157 本堂　遥也②(大町岳陽)
158 大嶋　拓未②(美須々ヶ丘)
159 山口　凜太郎②(松本深志)
160 吉澤　克弥②(松本工業)
161 中村　康太③(塩尻志学館)
162 田邉　生一②(松本深志)
163 小西　唯人①(豊科)
164 井手　峻貴②(都市大塩尻)
165 二木　宥樹①(松本第一)
166 石坂　友樹③(塩尻志学館)
167 飯田　悠太②(南安曇農業)
168 柴田　瑞季①(松本工業)
169 丸山　奏輝③(池田工業)
170 小澤　智利①(美須々ヶ丘)
171 長崎　滉平①(松本蟻ヶ崎)
172 横山　颯②(田川)
173 城之内　大地②(梓川)
174 塩嶋　吉史①(大町岳陽)
175 田口　翔吾①(蘇南)
176 岡沢　賢也③(松本県ヶ丘)

177 村上　達哉①(松商学園)
178 林　亮介①(木曽青峰)
179 小澤　春太郎①(美須々ヶ丘)
180 板橋　寿弥③(エクセラン)
181 小松　大悟①(塩尻志学館)
182 柳　弘也②(松本工業)
183 阿部　竜真①(松本深志)
184 森　充輝③(蘇南)
185 米倉　悠貴①(松本深志)
186 髙山　祥②(創造学園)
187 山本　侑弥②(南安曇農業)
188 大野　雅斗③(松本蟻ヶ崎)
189 西澤　寛記②(大町岳陽)
190 野沢　大介①(田川)
191 丸山　博也③(松本県ヶ丘)
192 勝野　将輝③(松本第一)
193 高橋　優也①(梓川)
194 中澤　稜也③(松本蟻ヶ崎)
195 松井　和輝①(塩尻志学館)
196 溝口　諒哉②(松本県ヶ丘)
197 保科　祐斗②(大町岳陽)
198 丸山　雄矢①(豊科)
199 太田　涼威①(松商学園)
200 田中　友浩②(松本深志)
201 小田　克貴①(明科)
202 中村　泰地①(松本県ヶ丘)
203 井戸　敦也③(都市大塩尻)
204 松山　竜斗②(南安曇農業)
205 塩原　維吹③(田川)
206 髙橋　浩明②(松本工業)
207 石田　直輝③(創造学園)
208 小槌　諒①(松本県ヶ丘)
209 早川　隼斗③(梓川)
210 大村　修平②(松本工業)
211 矢巻　龍馬②(池田工業)
212 武　晋平②(田川)
213 深澤　雄斗③(塩尻志学館)
214 永野　智也③(美須々ヶ丘)
215 山崎　泰輝②(松本深志)
216 松倉　一樹①(大町岳陽)
217 松原　寛太②(松本蟻ヶ崎)
218 森　優太③(木曽青峰)
219 草深　翔太郎①(松本県ヶ丘)
220 平林　愛揮③(松商学園)
221 両角　紘孝②(松本工業)
222 石井　孝高①(豊科)
223 髙藤　雄太②(都市大塩尻)
224 小林　陸③(松本蟻ヶ崎)
225 須山　和俊②(木曽青峰)
226 大藏　歩斗①(梓川)
227 原田　伊吹②(松本深志)
228 吉澤　旭飛③(大町岳陽)
229 椙浦　敏輝①(穂高商業)
230 小林　隆大③(エクセラン)
231 関口　拓海②(南安曇農業)
232 郷野　洋心③(美須々ヶ丘)
233 吉田　亮也①(松本県ヶ丘)
234 竹野　翔太②(田川)
235 両角　太一②(松商学園)

H28中信高等学校総合体育大会卓球競技
平成28年5月15日
安曇野市穂高総合体育館
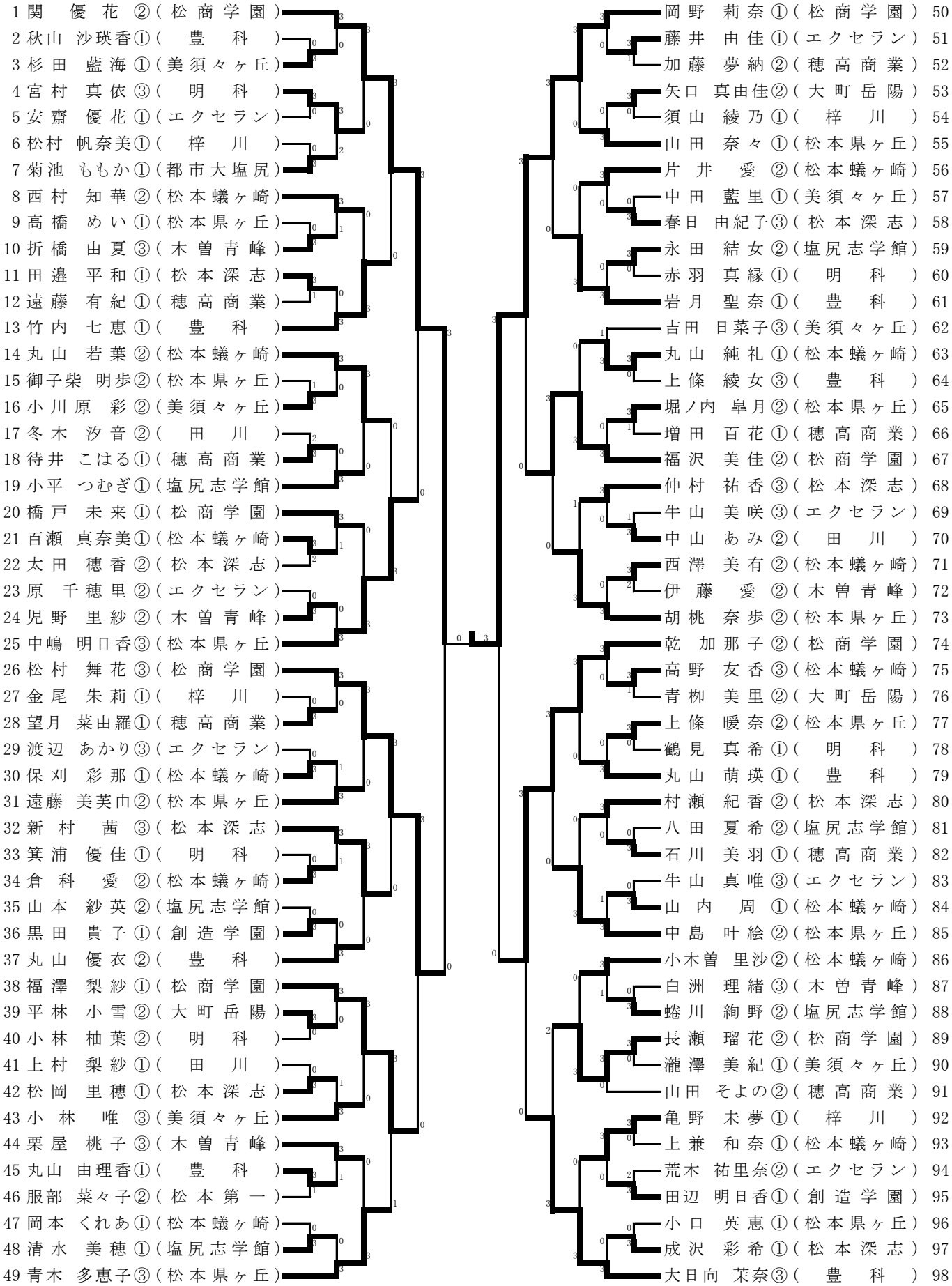
女子シングルス